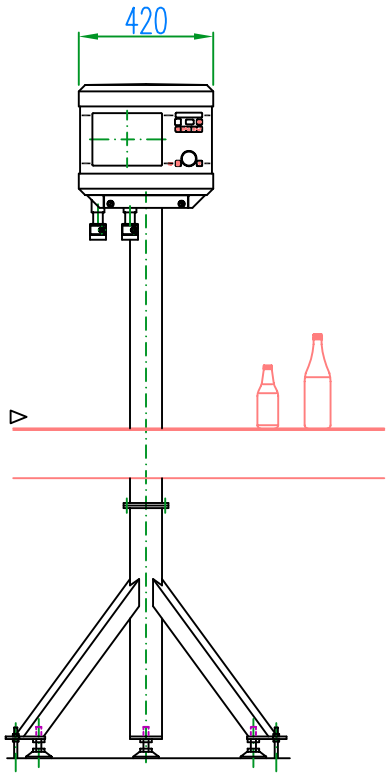

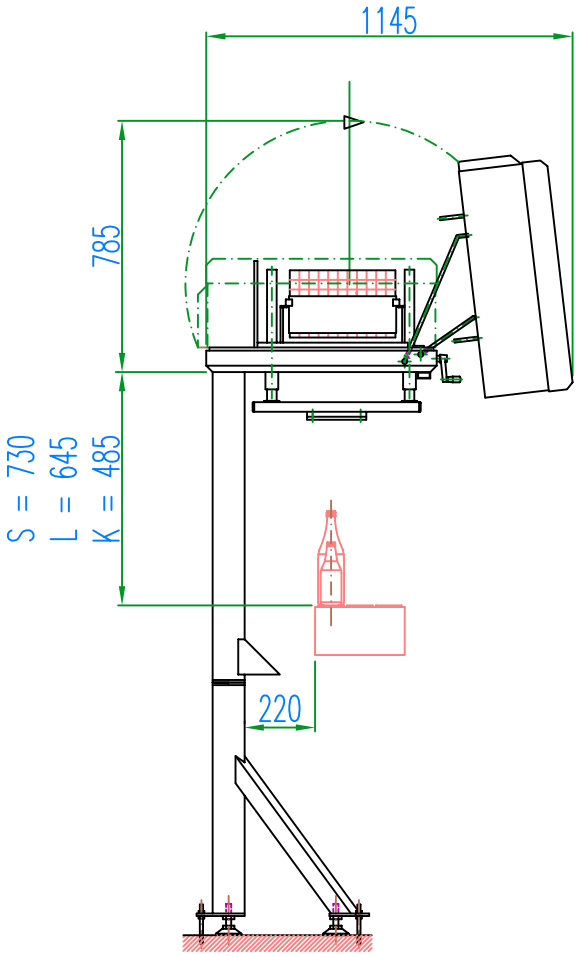

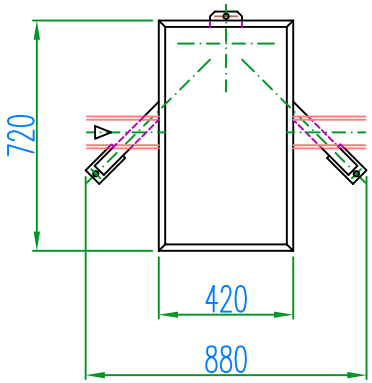

HEUFT *SPECTRUM*